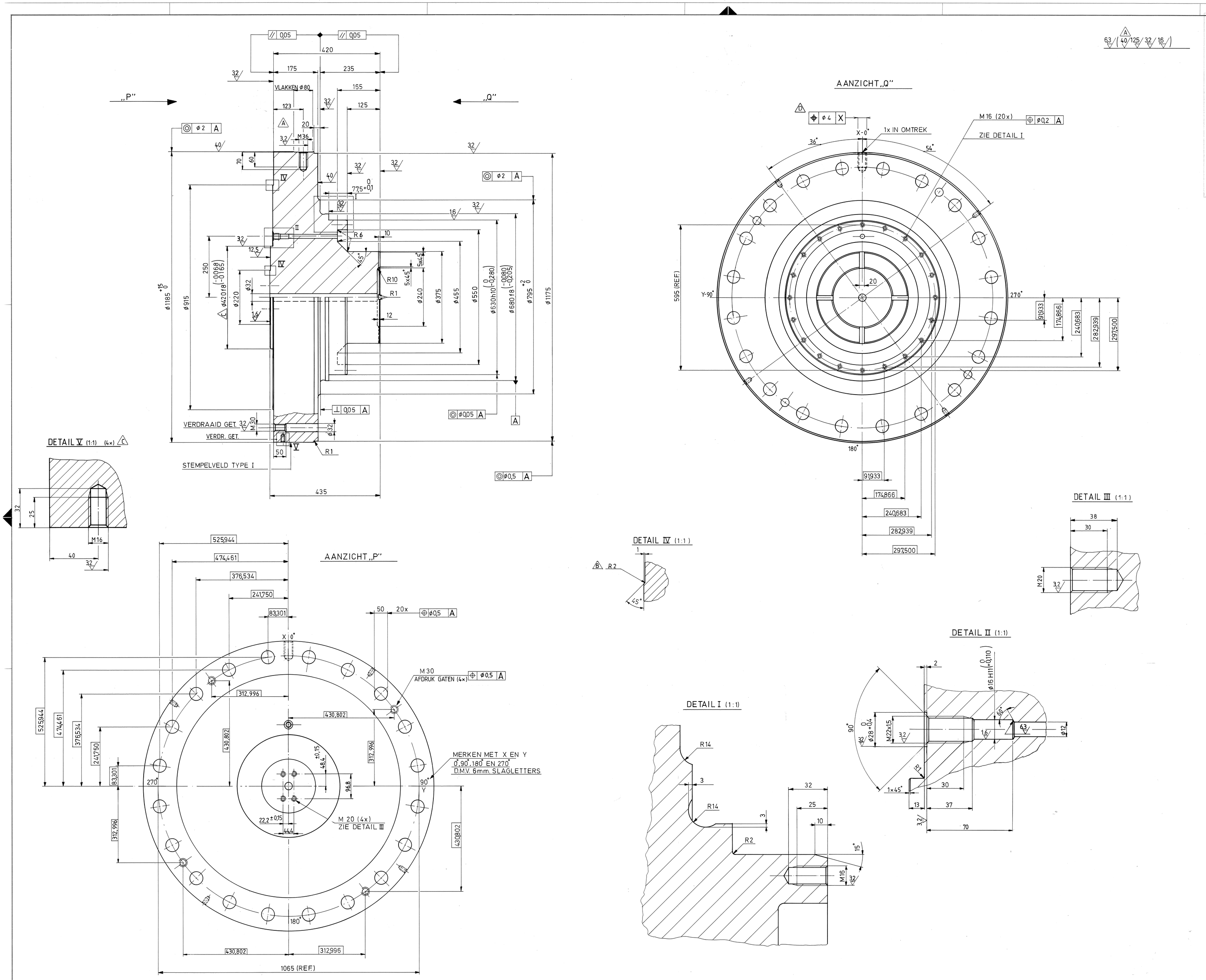

BETREFT: RIJKSWATERSTAAT DIRECTIE BRUGGEN
WERK: STORMVLOEDKERING OOSTERSCHELDE
SCHUIFBEWEGINGSWERKEN TOP. CODE NR. 42 D - 350

OSTEM

Agy588

WF & RDM
ALGEMENE WERKTUIGBOUW
RSV

TITEL: HYDRAULISCHE CILINDER TYPE 6900
CILINDERDEKSEL

PROJECTIE | DOKUMENT NR. / ONDERDEEL NR. B06120-0020
SCHAAL 1:5 1: 1: 1: | FORMAAT A0 | BLAD | VAN | BLADEN

UITG.	GET.	GEC.	GEZ.	OMSCHRIJVING
O	B.Bijnard 2-4-82	W.Smaart 5-04-82	132-77-12	ONTSTAAN UIT TEK. RWS Nº A82290
A	S.Wubs Dec 1982	1982-12-16	1982-12-17	DIVERSE WIJZIGINGEN, ZIE EC 0036
B	J.Geenen 1983-01-11	1983-02-12	1983-02-12	GEWIJZIGD VLGS. EC 0043
C	V.BEZEIJ 830221	1985-07-07	1985-07-07	DIVERSE WIJZIGINGEN, ZIE EC 0058
D	HOOGEVEEN 21-06-89	1989.06.13	1989-06-20	WIJZIGING, ZIE EC XX004 - 1060

OPM.
1 MATERIAAL: GGG 40 VOLGENS DOKUMENT Nº B00100-2202
2 VOOR STEMPELVELD TYPE I ZIE DOKUMENT Nº B00100-3006
3 DICHT BIJ EEN OLIEDRUK VAN 170 BAR.
4 SCHERPE KANTEN BREKEN
5 TOLERANTIES ONBEWERKTE VLAKKEN VOLGENS DIN 1685 TEIL 1 NAUWKEURIGHEIDGRAAD GTB 18

MASSA: 1820 kg

Microfiche-No: ZLWD.1988-55974

TOLERANTIES VOOR MATEN ZONDER TOLERANTIEAANDUIDING VOOR VERSPANEND BEWERKTE VLAKKEN VLGS. RSV 00.20.01.01 (DIN 2768 - M)	0,5 t/m 3	3 t/m 6	6 t/m 30	30 t/m 120	120 t/m 315	315 t/m 1000	1000 t/m 2000	2000 t/m 4000	4000 t/m 8000	8000 t/m 12000
	± 0,1	± 0,1	± 0,2	± 0,3	± 0,5	± 0,8	± 1,2	± 2	± 3	± 4

OPPERVLAKTERUWHEID VLGS. RSV 00.20.10.01	WAARDEN VAN DE RUWHEID R_a								
R_a IN MICROMETER (µm)	0,1	0,2	0,4	0,8	1,6	3,2	6,3	12,5	25	50
R_a IN MICROINCH (µin)	4	8	16	32	63	125	250	500	1000	2000